Symbole für die Oberflächenbeschaffenheit	
In der Zeichnung nach DIN ISO 1302	nach DIN 3141 Reihe 2
o = o	
w = Rz 100	
x = Rz 25	
y = Rz 6,3	
z = Rz 1	

Schnitt A-A

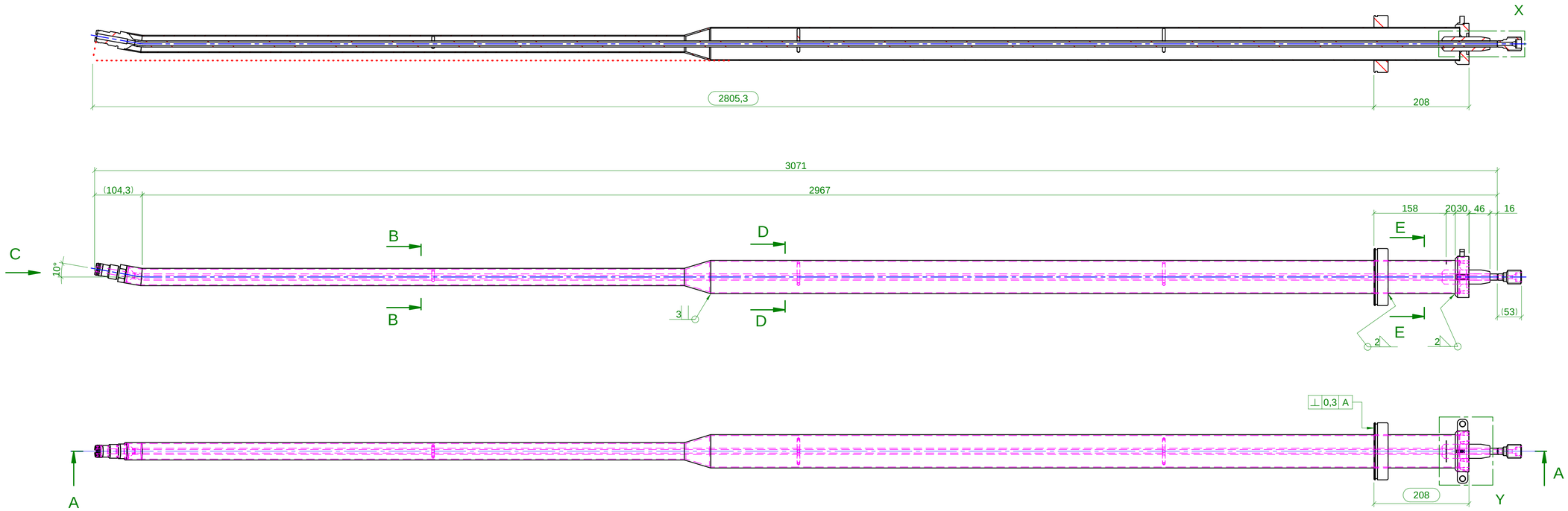

Schnitt D-D
1:2

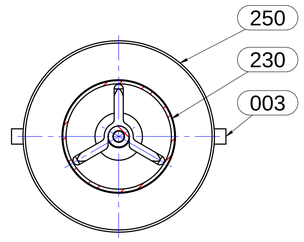

Schnitt E-E

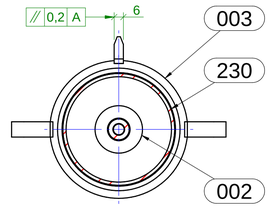

Ansicht C
1:2

Schnitt B-B
1:2

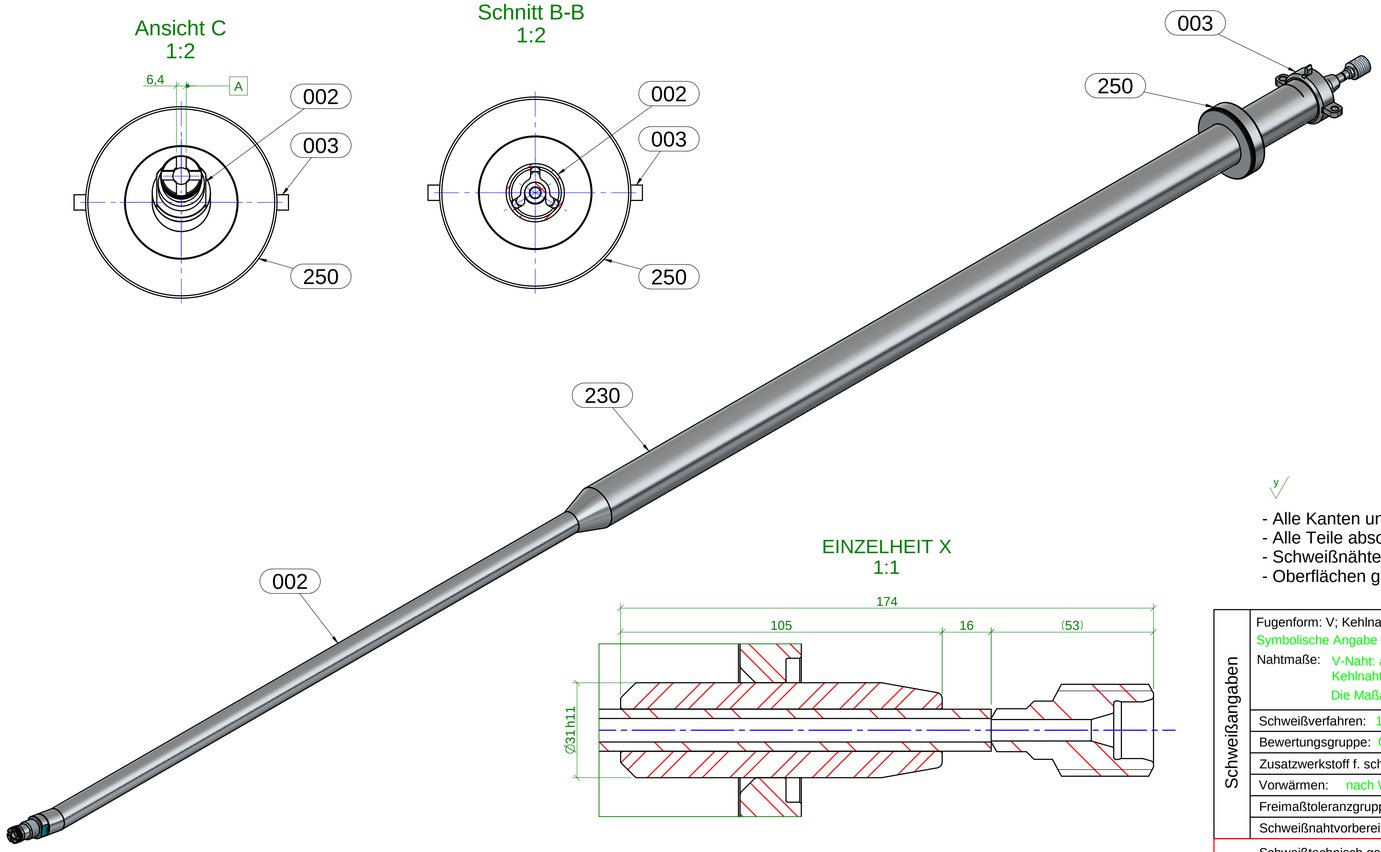

EINZELHEIT Y
1:2

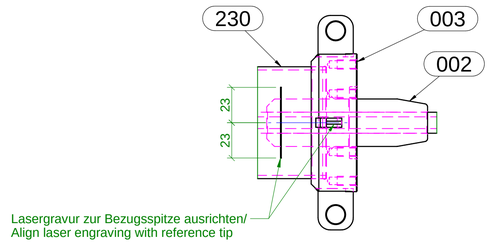

EINZELHEIT X
1:1

Alle Schweißnähte sind gasdicht zu schweißen!!! /
All weld seams must be welded gas-tight!!!

- Alle Kanten und Ecken gratfrei!
- Alle Teile absolut ölfrei, fettfrei und silikonfrei!
- Schweißnähte verschliffen, gebürstet und gebeizt
- Oberflächen gebeizt und passiviert

Pos.	Stück	Benennung	Zeichn.-Nr.	Halbzeug	Breite	Länge	Material	Bemerkung	Hersteller	Masse
250	1	Rund	BE-SLM-0125-250-0	RD 130		31	1.4404	EN 10060		2,0kg
230	1	Rohr	BE-SLM-0125-230-0	RO 73 x 2,11		1640	1.4404	EN 10220		6,2kg
003	1	Endkappe - SBG	BE-SLM-0125-003-0							1,0kg
002	1	Mantelrohr - SBG	BE-SLM-0125-002-0							5,9kg

Rev.Nr.	Bearbeiter	Revisionsbeschreibung	Revisionsdatum

Schweißangaben

Fugenform: V; Kehlnaht Symbolische Angabe nach DIN EN ISO 2553 Nahtmaße: V-Naht: a = t Kehlnaht: a = 0,7 x t min Die Maßangabe bei Kehlnähten entspricht Maß a	
Schweißverfahren: 141 nach EN ISO 4063	Schutzgas: I1 nach EN 14175
Bewertungsgruppe: C nach EN ISO 5817	Bauvorschrift: EN 1090-2 EXC 2
Zusatzwerkstoff f. schweißgeeig. Stähle: 1.4430; 1.4576 nach EN ISO 14343-A	
Vorwärmen: nach Werkstoff, Schweißdraht Ø, Blechdicke und Nahtform	
Freimaßtoleranzgruppe: BF nach DIN EN ISO 13920	
Schweißnahtvorbereitung: DIN EN ISO 9692-1	
Schweißtechnisch geprüft:	

Weitergabe sowie Vervielfältigung dieser Unterlage, Verwertung und Mitteilung ihres Inhalts sind nicht gestattet, sowie nicht ausdrücklich zugesfanden. Zuwiderhandlungen verpflichten zu Schadenersatz. Alle Rechte für den Fall der Patenterteilung oder Gebrauchsmuster-Eintragung vorbehalten.

Allgemeintoleranzen: Längen und Winkelmaße/ Form und Lage DIN EN ISO 2768 - mK; Schweißverzüglationen DIN EN ISO 13920 - BF

Projektion

Oberflächenangabe nach DIN EN ISO 1302

	Datum	Name
Bearb.	09.01.25	Knobloch
Gepr.	09.01.25	Woldrich
Norm		

BENS EDELSTAHL

Maßstab: 1:5 | Masse: 15,1 kg

Halbzeug: | Material:

Zeichnungsinhalt:

Mantelrohr - SBG

Sprühlanze

Dokumentnummer: BE-SLM-0125-001-0

Blatt 1 / 1 Bl.

Dateiname: BE-SLM-0125-001-0_Mantelrohr-SBG.dft | Plotdatum: 14.01.2025